artec electrics GmbH

Lerchenfeld 11
D-91459 Markt Erlbach
-----Germany-----

Tel. +49 9106 - 92491 -60
Fax +49 9106 - 92491 -66
E-Mail info@artec-electrics.de

Endkunde **Muster Kunde**
Straße
Postleitzahl / Ort
Tel.
Fax
E-Mail

Projektname	Muster
Zeichnungsnummer	Muster
Projektbeschreibung	Muster
Kommission	Muster

Projektverantwortlicher

Bearbeitet am	16.07.2012	Geprüft am	Revisionsstand	
von (Kürzel)		Geprüft von	Projektfreigabe von	
Anzahl der Seiten	29		Freigabe am	

			Datum	16.07.2012	Muster		Titel- / Deckblatt	Job.No. Muster	==	= 1
			Bearb	Frank					++	+ A2
			Gepr		Muster			Rev.No.	Projektfreigabe von	Blatt 1
Änderung	Datum	Name	Urspr		Ersatz von	Ersetzt durch			Freigabe am	Bl 29

Inhaltsverzeichnis

Spalte X: eine automatisch erzeugte Seite wurde manuell nachbearbeitet

F06_001

Seite	Seitenbeschreibung	Seitenzusatzfeld	Datum	Bearbeiter	X
=1+A2/1	Titel- / Deckblatt		16.07.2012	Frank	X
=1+A2/2	Inhaltsverzeichnis : =1+A2/1 - =1+A2/29		16.07.2012	Frank	
=1+A2/3	Aufbauzeichnung		16.07.2012	Frank	
=1+A2/4	Drehstromeinspeisungen		16.07.2012	Frank	
=1+A2/5	X101 Kein Fehler Signal		16.07.2012	Frank	
=1+A2/6	Heizung, Beleuchtung, Servicesteckdose		16.07.2012	Frank	
=1+A2/7	Verteilung Antriebe		16.07.2012	Frank	
=1+A2/8	Verteilung Antriebe		16.07.2012	Frank	
=1+A2/9	Verteilung Antriebe		16.07.2012	Frank	
=1+A2/10	Artikelstückliste		16.07.2012	Frank	
=1+A2/11	Artikelstückliste		16.07.2012	Frank	
=1+A2/12	Klemmenplan =1+A2-X1		16.07.2012	Frank	
=1+A2/13	Klemmenplan =1+A2-X01		16.07.2012	Frank	
=1+A2/14	Klemmenplan =1+A2-X2		16.07.2012	Frank	
=1+A2/15	Klemmenplan =1+A2-X02		16.07.2012	Frank	
=1+A2/16	Klemmenplan =1+A2-X03		16.07.2012	Frank	
=1+A2/17	Klemmenplan =1+A2-X04		16.07.2012	Frank	
=1+A2/18	Klemmenplan =1+A2-X05		16.07.2012	Frank	
=1+A2/19	Klemmenplan =1+A2-X06		16.07.2012	Frank	
=1+A2/20	Klemmenplan =1+A2-X07		16.07.2012	Frank	
=1+A2/21	Klemmenplan =1+A2-X08		16.07.2012	Frank	
=1+A2/22	Klemmenplan =1+A2-X09		16.07.2012	Frank	
=1+A2/23	Klemmenplan =1+A2-X10		16.07.2012	Frank	
=1+A2/24	Klemmenplan =1+A2-X11		16.07.2012	Frank	
=1+A2/25	Klemmenplan =1+A2-X13		16.07.2012	Frank	
=1+A2/26	Klemmenplan =1+A2-X14		16.07.2012	Frank	
=1+A2/27	Klemmenplan =1+A2-X15		16.07.2012	Frank	
=1+A2/28	Klemmenplan =1+A2-X101		16.07.2012	Frank	
=1+A2/29	Klemmenplan =1+A2-XN		16.07.2012	Frank	

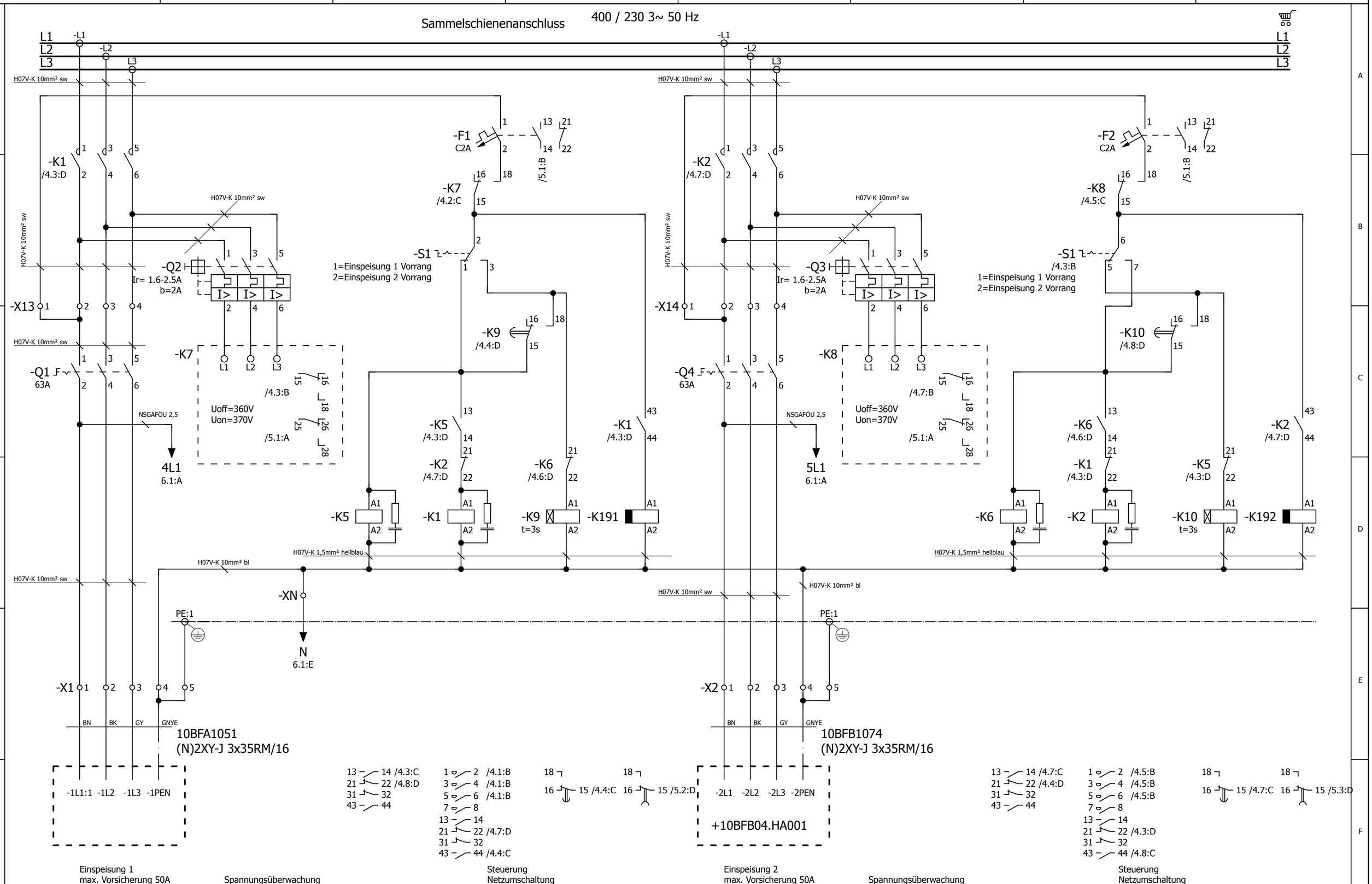

3 Alle nichtbezeichneten Leitungen sind H07V-K 1,5mm² sw

5

			Datum	16.07.2012	Muster		Drehstromeinspeisungen	Job.No. Muster	==	= 1
			Bearb	Frank					++	+ A2
			Gepr	Prikler	Muster			Rev.No.	Projektfreigabe von	Blatt 4
Änderung	Datum	Name	Urspr		Ersatz von	Ersetzt durch			Freigabe am	Bl 29

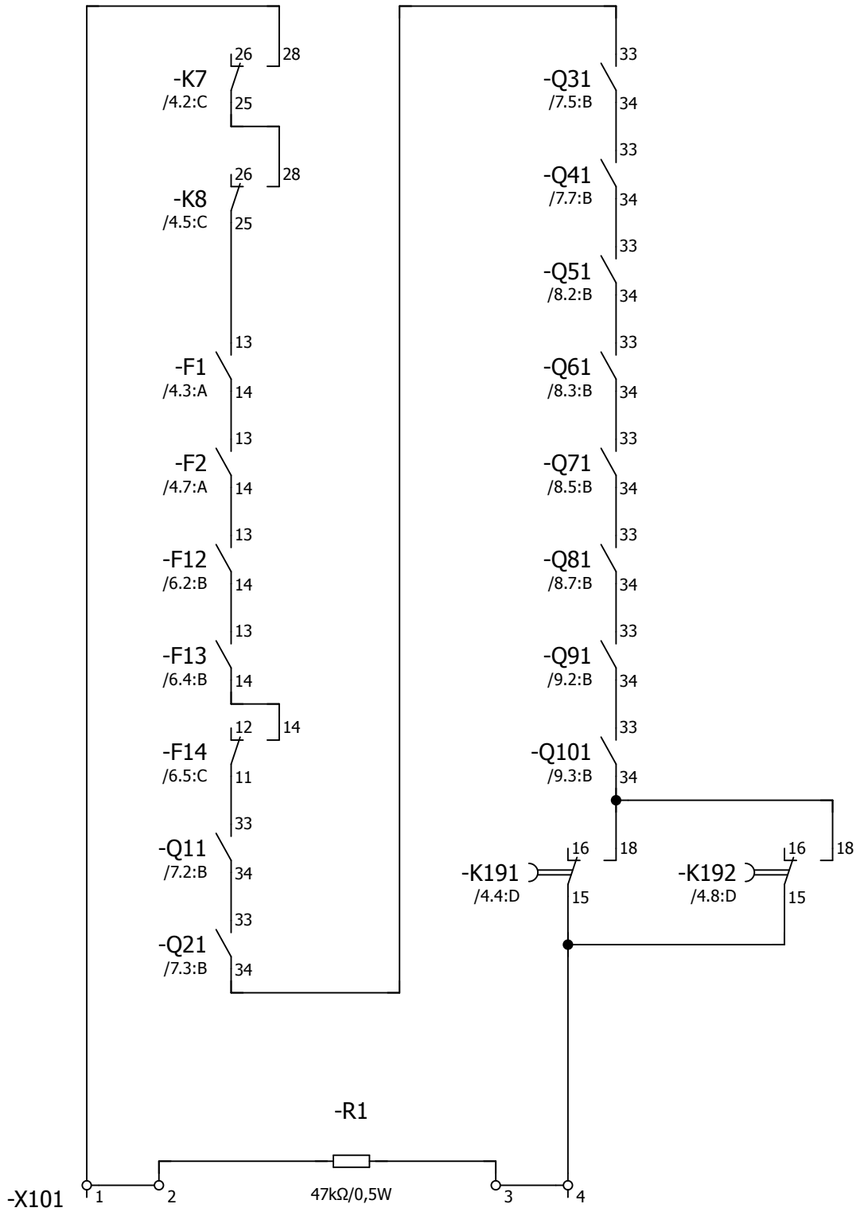

4 Alle nichtbezeichneten Leitungen sind H05V-K 0,75mm² orange

6

			Datum	16.07.2012	Muster	
			Bearb	Frank		
			Gepr	Prikler	Muster	
Änderung	Datum	Name	Urspr		Ersatz von	Ersetzt durch

X101 Kein Fehler Signal

Job.No. **Muster**

Rev.No.

==	= 1
++	+ A2
Projektfreigabe von	Blatt 5
Freigabe am	Bl 29

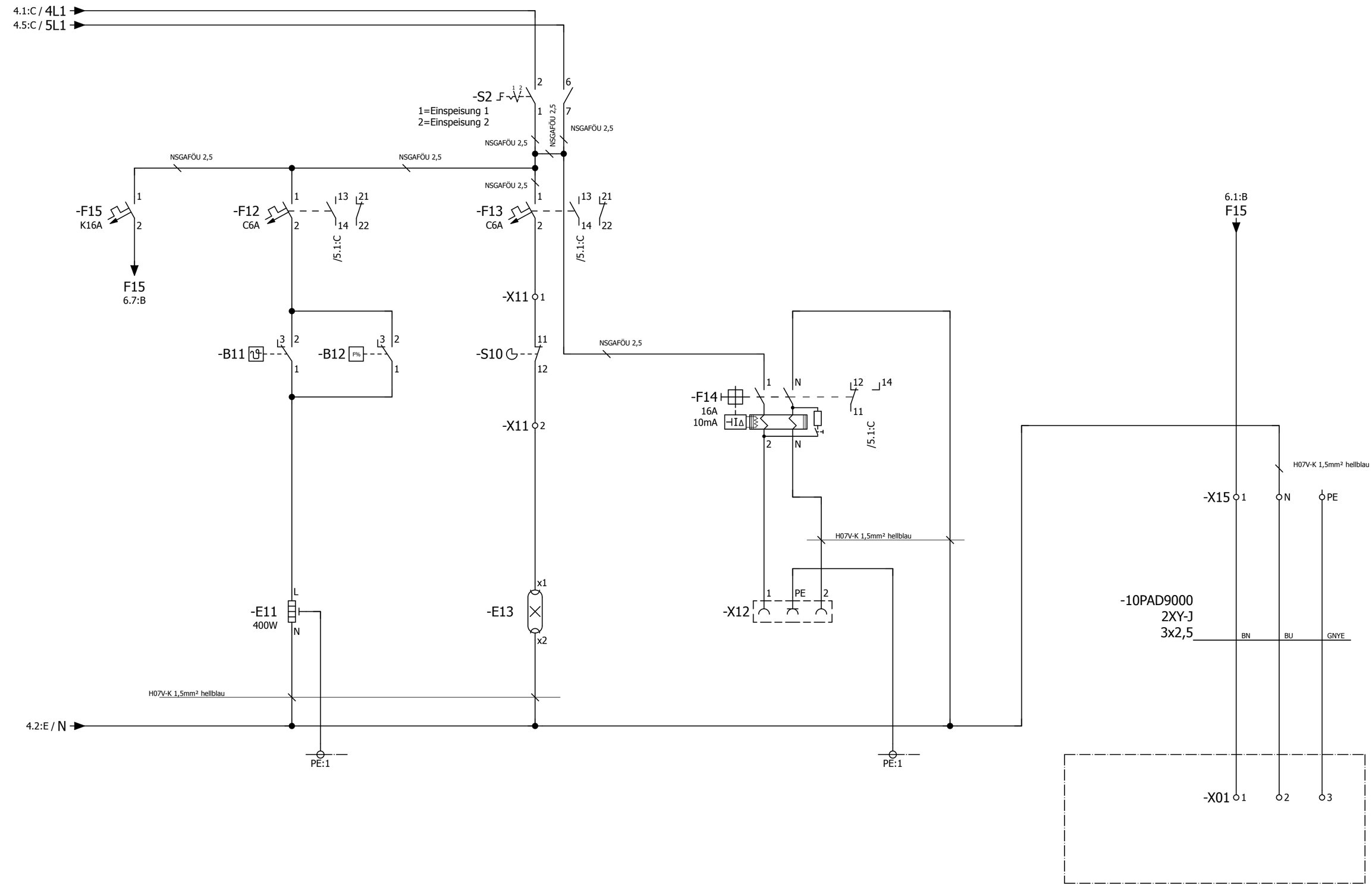

5 Alle nichtbezeichneten Leitungen sind H07V-K 1,5mm² sw

7

			Datum	16.07.2012	Muster		artec electrics	Heizung, Beleuchtung, Servicesteckdose	Job.No. Muster	==	= 1
			Bearb	Frank						++	+ A2
			Gepr	Prikler	Muster				Rev.No.	Projektfreigabe von	Blatt 6
Änderung	Datum	Name	Urspr		Ersatz von	Ersetzt durch				Freigabe am	Bl 29

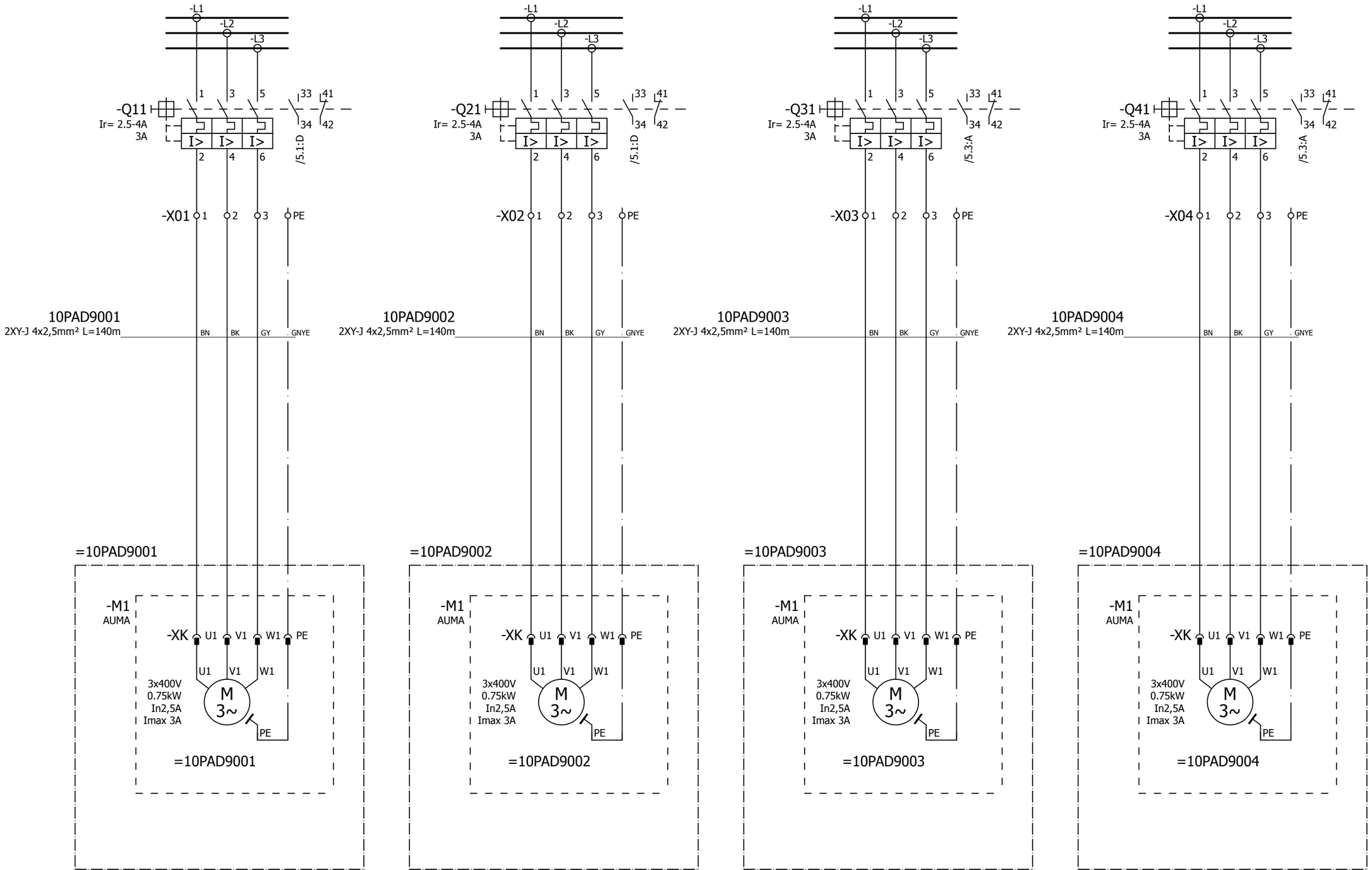

Schieber Kernzone 1

Schieber Kernzone 2

Schieber Kernzone 3

Schieber Kernzone 4

6 Alle nichtbezeichneten Leitungen sind H07V-K 1,5mm² sw

8

			Datum	16.07.2012	Muster		Verteilung Antriebe	Job.No. Muster	==	= 1	
			Bearb	Frank					++	+ A2	
			Gepr	Prikler	Muster			Rev.No.	Projektfreigabe von	Blatt	7
Änderung	Datum	Name	Urspr		Ersatz von	Ersetzt durch			Freigabe am	Bl	29

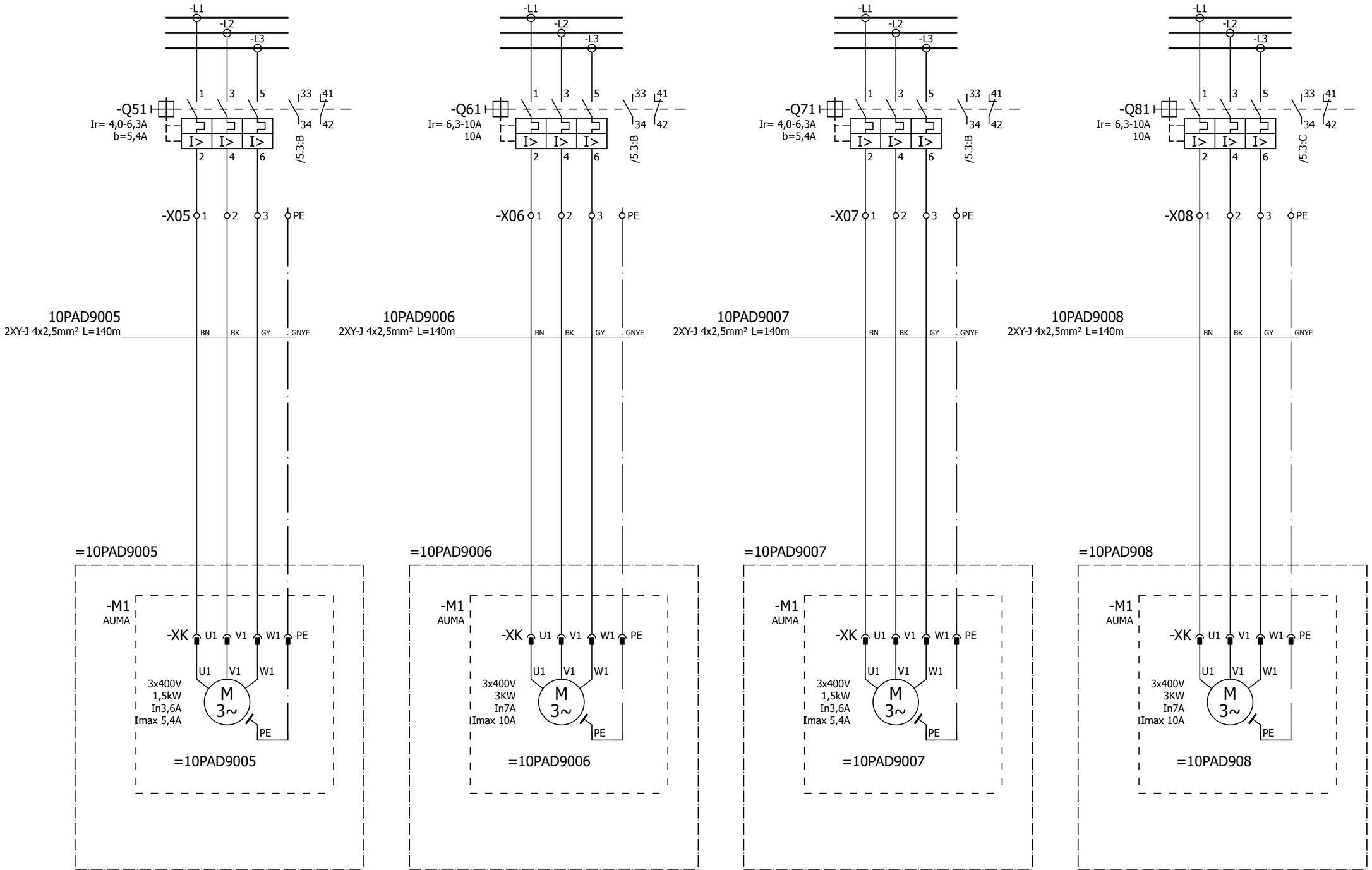

Schieber Randzone 1

Schieber Randzone 2

Schieber Randzone 3

Schieber Randzone 4

7 Alle nichtbezeichneten Leitungen sind H07V-K 1,5mm² sw

9

			Datum	16.07.2012	Muster		Verteilung Antriebe	Job.No. Muster	==	= 1	
			Bearb	Frank					++	+ A2	
			Gepr	Prikler	Muster			Rev.No.	Projektfreigabe von	Blatt	8
Änderung	Datum	Name	Urspr		Ersatz von	Ersetzt durch			Freigabe am	Bl	29

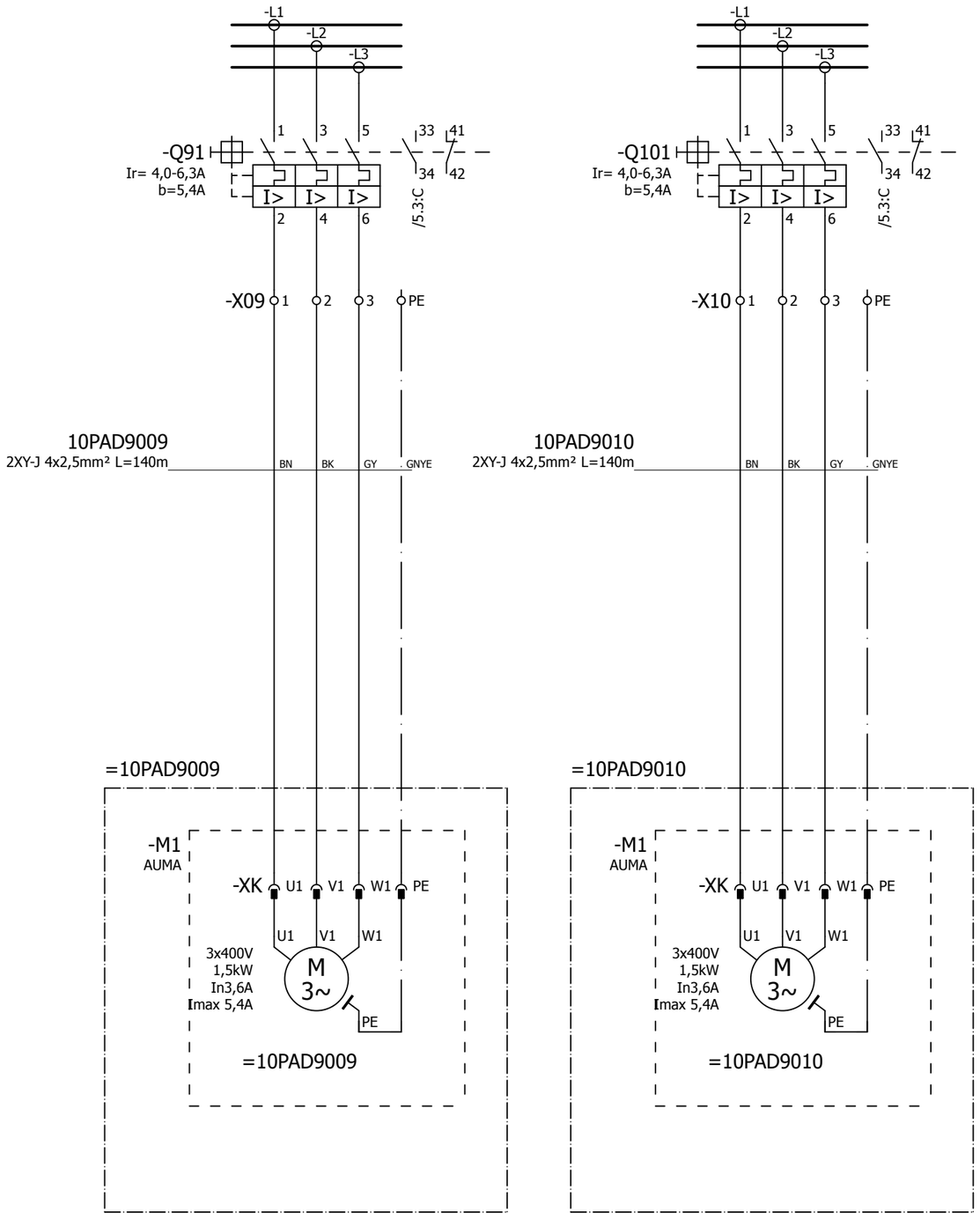

Schieber Winterleitung 1

Schieber Winterleitung 2

8 Alle nichtbezeichneten Leitungen sind H07V-K 1,5mm² sw

10

			Datum	16.07.2012	Muster		Verteilung Antriebe	Job.No. Muster	==	= 1	
			Bearb	Frank					++	+ A2	
			Gepr	Prikler	Muster			Rev.No.	Projektfreigabe von	Blatt	9
Änderung	Datum	Name	Urspr		Ersatz von	Ersetzt durch			Freigabe am	Bl	29

Artikelstückliste

F01_001

Betriebsmittelkennzeichen	Menge	Bezeichnung	Typnummer	Lieferant	Artikelnummer
	1	Kompakt-Schaltschrank AE Edelstahl 1.4301, mit Montageplatte BHT 100 x 100 x 300	RIT.1018600	RITTAL	RIT.1018600
	1	Wandbefestigungshalter 1.4404 10 mm Abstand	SZ.2433500	RITTAL	RIT.2433500
	13	Gegenmutter, SKINDICHT Lapp SM-M 25x1,5	52103030	LAPP	52103030
	2	Gegenmutter, SKINDICHT Lapp SM-M 40x1,5	52103050	LAPP	52103050
	13	MS-Kabelverschraubung, SKINTOP Lapp MS-M 25x1,5	53112030	LAPP	53112030
	2	MS-Kabelverschraubung, SKINTOP Lapp MS-M 40x1,5	53112050	LAPP	53112050
	1	Profilhalbzylinder	CS.9785040	RITTAL	RIT.9785040
	1	Profilhalbzylinderverschluß für AE Edelstahl	SZ.2534500	RITTAL	RIT.2534500
-B11	1	Temperaturregler	SK.3110000	RITTAL	RIT.3110000
-B12	1	Hygrostat	SK.3118000	RITTAL	RIT.3118000
-E11	1	Schaltschrank-Heizung 400 W, 230 V	SK.3105190	RITTAL	RIT.3105190
-E13	1	Kompaktleuchte 8 W, 100-240 V, 50-60 Hz	SZ.4140010	RITTAL	RIT.4140010
-F1	1	LS-Schalter C-Char 2A, 1p	PXL-C2/1	Moeller	MOE.PXL-C2/1
-F1	1	Hilfsschalter ZP-IHK	ZP-IHK	Moeller	MOE.ZP-IHK
-F2	1	LS-Schalter C-Char 2A, 1p	PXL-C2/1	Moeller	MOE.PXL-C2/1
-F2	1	Hilfsschalter ZP-IHK	ZP-IHK	Moeller	MOE.ZP-IHK
-F12	1	LS-Schalter C-Char 6A, 1p	PXL-C6/1	Moeller	MOE.PXL-C6/1
-F12	1	Hilfsschalter ZP-IHK	ZP-IHK	Moeller	MOE.ZP-IHK
-F13	1	LS-Schalter C-Char 6A, 1p	PXL-C6/1	Moeller	MOE.PXL-C6/1
-F13	1	Hilfsschalter ZP-IHK	ZP-IHK	Moeller	MOE.ZP-IHK
-F14	1	FI/LS-Schalter, 6kA, 1p+N	DS201A-B16/0,01	ABB	DS201A-B16/0,01
-F14	1	Hilfsschalter System pro M compact	S2C-H6R	ABB	S2C-H6R
-F15	1	K-Sicherungsautomat 16 A 1pol.	S 201-K16	ABB	S 201-K16
-K1	1	ABB Stotz Schütz 2S/2Ö 220-230VAC/DC A50-30-22-80	1SBL351001R8022	ABB	1SBL351001R8022
-K1	1	Löschglied	RC5-2	ABB	RC5-2
-K2	1	ABB Stotz Schütz 2S/2Ö 220-230VAC/DC A50-30-22-80	1SBL351001R8022	ABB	1SBL351001R8022
-K2	1	Löschglied	RC5-2	ABB	RC5-2
-K5	1	Hilfsschütz, 2S+2Ö, AC	DILA-22(230V50HZ,240V60HZ)	MOE	MOE.DILA-22(230V50HZ,240V60HZ)
-K5	1	RC-Schutzbeschaltung für DILA, M7-12	DILM12-XSPR240	MOE	MOE.DILM12-XSPR240
-K6	1	Hilfsschütz, 2S+2Ö, AC	DILA-22(230V50HZ,240V60HZ)	MOE	MOE.DILA-22(230V50HZ,240V60HZ)
-K6	1	RC-Schutzbeschaltung für DILA, M7-12	DILM12-XSPR240	MOE	MOE.DILM12-XSPR240
-K7	1	Dreiphasenüberwachungsrelais	CM-PVS.31	ABB	CM-PVS.31
-K8	1	Dreiphasenüberwachungsrelais	CM-PVS.31	ABB	CM-PVS.31
-K9	1	Elektron.Zeitrelais 1W ansprechverzögert	ETR2-11	MOE	MOE.ETR2-11
-K10	1	Elektron.Zeitrelais 1W ansprechverzögert	ETR2-11	MOE	MOE.ETR2-11
-K191	1	Zeitrelais MK9961 rückfallverzögert	MK9961.81	Dold	MK9961.81
-K192	1	Zeitrelais MK9961 rückfallverzögert	MK9961.81	Dold	MK9961.81
-PE	4	Schutzleiterreihenklemme	ST 6-PE	PXC	PXC.3031500
-Q1	1	HAUPT-/NOT-AUS-SCHALTER 3-POLIG	3LD25040TK53	SIE	3LD2504-0TK53
-Q2	1	MS116-2.5 Motorschutzschalter	MS116-2.5	ABB	ABB.1SAM250000R1007_MS116-2.5
-Q3	1	MS116-2.5 Motorschutzschalter	MS116-2.5	ABB	ABB.1SAM250000R1007_MS116-2.5
-Q4	1	HAUPT-/NOT-AUS-SCHALTER 3-POLIG	3LD25040TK53	SIE	3LD2504-0TK53
-Q11	1	MS116-4.0 Motorschutzschalter	MS116-4.0	ABB	ABB.1SAM250000R1008_MS116-4.0
-Q11	1	HK1 Normal-Hilfsschalter, 1S1Ö	1SAM201902R1001	ABB	1SAM201902R1001
-Q11	2	PS1-5-1-65 3-Phasen-Sammelschiene	1SAM201906R1115	ABB	1SAM201906R1115
-Q11	4	S1-M1-25 3-Phasen-Einspeiseblock	1SAM201907R1101	ABB	1SAM201907R1101
-Q21	1	MS116-4.0 Motorschutzschalter	MS116-4.0	ABB	ABB.1SAM250000R1008_MS116-4.0
-Q21	1	HK1 Normal-Hilfsschalter, 1S1Ö	1SAM201902R1001	ABB	1SAM201902R1001
-Q31	1	MS116-4.0 Motorschutzschalter	MS116-4.0	ABB	ABB.1SAM250000R1008_MS116-4.0
-Q31	1	HK1 Normal-Hilfsschalter, 1S1Ö	1SAM201902R1001	ABB	1SAM201902R1001
-Q41	1	MS116-4.0 Motorschutzschalter	MS116-4.0	ABB	ABB.1SAM250000R1008_MS116-4.0
-Q41	1	HK1 Normal-Hilfsschalter, 1S1Ö	1SAM201902R1001	ABB	1SAM201902R1001
-Q51	1	MS116-6.3 Motorschutzschalter	MS116-6.3	ABB	ABB.1SAM250000R1009_MS116-6.3
-Q51	1	HK1 Normal-Hilfsschalter, 1S1Ö	1SAM201902R1001	ABB	1SAM201902R1001
-Q61	1	MS116-10 Motorschutzschalter	MS116-10	ABB	ABB.1SAM250000R1010_MS116-10
-Q61	1	HK1 Normal-Hilfsschalter, 1S1Ö	1SAM201902R1001	ABB	1SAM201902R1001

Artikelstückliste

F01_001

Betriebsmittelkennzeichen	Menge	Bezeichnung	Typnummer	Lieferant	Artikelnummer
-Q71	1	MS116-6.3 Motorschutzschalter	MS116-6.3	ABB	ABB.1SAM250000R1009_MS116-6.3
-Q71	1	HK1 Normal-Hilfsschalter, 1S1Ö	1SAM201902R1001	ABB	1SAM201902R1001
-Q81	1	MS116-10 Motorschutzschalter	MS116-10	ABB	ABB.1SAM250000R1010_MS116-10
-Q81	1	HK1 Normal-Hilfsschalter, 1S1Ö	1SAM201902R1001	ABB	1SAM201902R1001
-Q91	1	MS116-6.3 Motorschutzschalter	MS116-6.3	ABB	ABB.1SAM250000R1009_MS116-6.3
-Q91	1	HK1 Normal-Hilfsschalter, 1S1Ö	1SAM201902R1001	ABB	1SAM201902R1001
-Q101	1	MS116-6.3 Motorschutzschalter	MS116-6.3	ABB	ABB.1SAM250000R1009_MS116-6.3
-Q101	1	HK1 Normal-Hilfsschalter, 1S1Ö	1SAM201902R1001	ABB	1SAM201902R1001
-S1	1	Wechsel-Umschalter	T0-2-8221/IVS	MOE	MOE.T0-2-8221/IVS
-S2	1	Wechsel-Umschalter	T0-2-8221/IVS	MOE	MOE.T0-2-8221/IVS
-S10	1	Rittal Türpositionsschalter	SZ.4127010	RITTAL	RIT.4127010
-X1	3	Durchgangsreihenklemme	UT 35	PXC	PXC.3044225
-X1	1	Abgriffklemme	AGK 4-UT 35	PXC	PXC.3047138
-X1	1	Durchgangsreihenklemme	UT 35 BU	PXC	PXC.3044238
-X1	1	Schutzleiterreihenklemme	UT 35-PE	PXC	PXC.3044241
-X01	3	Durchgangsreihenklemme	ST 2,5	PXC	PXC.3031212
-X01	1	Schutzleiterreihenklemme	ST 2,5-PE	PXC	PXC.3031238
-X2	3	Durchgangsreihenklemme	UT 35	PXC	PXC.3044225
-X2	1	Abgriffklemme	AGK 4-UT 35	PXC	PXC.3047138
-X2	1	Durchgangsreihenklemme	UT 35 BU	PXC	PXC.3044238
-X2	1	Schutzleiterreihenklemme	UT 35-PE	PXC	PXC.3044241
-X02	3	Durchgangsreihenklemme	ST 2,5	PXC	PXC.3031212
-X02	1	Schutzleiterreihenklemme	ST 2,5-PE	PXC	PXC.3031238
-X03	3	Durchgangsreihenklemme	ST 2,5	PXC	PXC.3031212
-X03	1	Schutzleiterreihenklemme	ST 2,5-PE	PXC	PXC.3031238
-X04	3	Durchgangsreihenklemme	ST 2,5	PXC	PXC.3031212
-X04	1	Schutzleiterreihenklemme	ST 2,5-PE	PXC	PXC.3031238
-X05	3	Durchgangsreihenklemme	ST 2,5	PXC	PXC.3031212
-X05	1	Schutzleiterreihenklemme	ST 2,5-PE	PXC	PXC.3031238
-X06	3	Durchgangsreihenklemme	ST 2,5	PXC	PXC.3031212
-X06	1	Schutzleiterreihenklemme	ST 2,5-PE	PXC	PXC.3031238
-X07	3	Durchgangsreihenklemme	ST 2,5	PXC	PXC.3031212
-X07	1	Schutzleiterreihenklemme	ST 2,5-PE	PXC	PXC.3031238
-X08	3	Durchgangsreihenklemme	ST 2,5	PXC	PXC.3031212
-X08	1	Schutzleiterreihenklemme	ST 2,5-PE	PXC	PXC.3031238
-X09	3	Durchgangsreihenklemme	ST 2,5	PXC	PXC.3031212
-X09	1	Schutzleiterreihenklemme	ST 2,5-PE	PXC	PXC.3031238
-X10	1	Schutzleiterreihenklemme	ST 2,5-PE	PXC	PXC.3031238
-X11	2	Durchgangsreihenklemme	ST 2,5	PXC	PXC.3031212
-X12	1	Verteilereinbausteckdose grau 230V/16A	E1175	ABB	E1175
-X13	4	Durchgangsreihenklemme	ST 10-TWIN	PXC	PXC.3035288
-X14	4	Durchgangsreihenklemme	ST 10-TWIN	PXC	PXC.3035288
-X15	1	Durchgangsreihenklemme	ST 2,5	PXC	PXC.3031212
-X15	1	Durchgangsreihenklemme	ST 2,5 BU	PXC	PXC.3031225
-X15	1	Schutzleiterreihenklemme	ST 2,5-PE	PXC	PXC.3031238
-X101	4	Durchgangsreihenklemme	ST 2,5	PXC	PXC.3031212
-XN	10	Durchgangsreihenklemme	ST 2,5 BU	PXC	PXC.3031225
-XN	2	Durchgangsreihenklemme	ST 16 BU	PXC	PXC.3036152

			Datum	16.07.2012	Muster		Artikelstückliste	Job.No. Muster	==	= 1
			Bearb	Frank					++	+ A2
			Gepr		Muster			Rev.No.	Projektfreigabe von	Blatt 11
Änderung	Datum	Name	Urspr		Ersatz von	Ersetzt durch			Freigabe am	Bl 29

Klemmenplan

F13_001

Funktionstext								10BFA1051	Kabelname	Leiste =1+A2-X1 Terminal,						Kabelname					Seite / Spalte
								(N)2XY-J 3x35RM/16	Kabeltyp	Zielbezeichnung	Anschluss	Klemme	Brücke	Zielbezeichnung	Anschluss	Kabeltyp					
Einspeisung 1 max. Vorsicherung 50A								BN		-1L1	1	1									/4.1:E
Einspeisung 1 max. Vorsicherung 50A								BK		-1L2		2									/4.1:E
Einspeisung 1 max. Vorsicherung 50A								GY		-1L3		3									/4.1:E
Einspeisung 1 max. Vorsicherung 50A								GNYE		-1PEN		4									/4.1:E
Einspeisung 1 max. Vorsicherung 50A												5		-PE	1						/4.2:E

			Datum	16.07.2012	Muster		Klemmenplan =1+A2-X1	Job.No. Muster	== = 1
			Bearb	Frank					++ + A2
			Gepr		Muster			Rev.No.	Projektfreigabe von / Blatt 12
Änderung	Datum	Name	Urspr		Ersatz von	Ersetzt durch			Freigabe am / Bl 29

Klemmenplan

F13_001

Funktionstext								10PAD9001	Kabelname	Leiste =1+A2-X01 Terminal, Zielbezeichnung	Anschluss	Klemme	Brücke	Zielbezeichnung	Anschluss	Kabeltyp	10PAD9000				Seite / Spalte
								2XY-J 4x2,5mm² L=140m	Kabeltyp								2XY-J				
												1	,	-X15	1		BN				/6.7:E
Schieber Kernzone 1								BN		=10PAD9001-M1-XK	U1	1	,	-Q11	2						/7.2:B
												2	,	-X15	N		BU				/6.7:E
Schieber Kernzone 1								BK		=10PAD9001-M1-XK	V1	2	,	-Q11	4						/7.2:B
												3		-X15	PE		GNYE				/6.8:E
Schieber Kernzone 1								GY		=10PAD9001-M1-XK	W1	3	,	-Q11	6						/7.2:B
Schieber Kernzone 1								GNYE		=10PAD9001-M1-XK	PE	PE									/7.2:B

			Datum	16.07.2012	Muster	Klemmenplan =1+A2-X01	Job.No. Muster
			Bearb	Frank			== = 1
			Gepr		Muster		++ + A2
Änderung	Datum	Name	Urspr		Ersatz von / Ersetzt durch		Rev.No. Projektfreigabe von / Freigabe am
							Blatt 13 / Bl 29

Klemmenplan

F13_001

Funktionstext								10BFB1074	Kabelname	Leiste =1+A2-X2 Terminal,						Kabelname					Seite / Spalte
								(N)2XY-J 3x35RM/16	Kabeltyp	Zielbezeichnung	Anschluss	Klemme	Brücke	Zielbezeichnung	Anschluss	Kabeltyp					
Einspeisung 2 max. Vorsicherung 50A								BN		-2L1		1									/4.5:E
Einspeisung 2 max. Vorsicherung 50A								BK		-2L2		2									/4.5:E
Einspeisung 2 max. Vorsicherung 50A								GY		-2L3		3									/4.5:E
Einspeisung 2 max. Vorsicherung 50A								GNYE		-2PEN		4									/4.5:E
Einspeisung 2 max. Vorsicherung 50A												5		-PE	1						/4.5:E

			Datum	16.07.2012	Muster		Klemmenplan =1+A2-X2	Job.No. Muster	== = 1
			Bearb	Frank					++ + A2
			Gepr		Muster			Rev.No.	Projektfreigabe von / Blatt 14
Änderung	Datum	Name	Urspr		Ersatz von	Ersetzt durch			Freigabe am / Bl 29

Klemmenplan

F13_001

Funktionstext								10PAD9002 2XY-J 4x2,5mm² L=140m	Kabelname Kabeltyp	Leiste =1+A2-X02 Terminal, Zielbezeichnung	Anschluss	Klemme	Brücke	Zielbezeichnung	Anschluss	Kabelname Kabeltyp					Seite / Spalte
Schieber Kernzone 2								BN		=10PAD9002-M1-XK	U1	1	,	-Q21	2						/7.3:B
Schieber Kernzone 2								BK		=10PAD9002-M1-XK	V1	2	,	-Q21	4						/7.4:B
Schieber Kernzone 2								GY		=10PAD9002-M1-XK	W1	3	,	-Q21	6						/7.4:B
Schieber Kernzone 2								GNYE		=10PAD9002-M1-XK	PE	PE									/7.4:B

			Datum	16.07.2012	Muster	Klemmenplan =1+A2-X02	Job.No. Muster
			Bearb	Frank			== = 1
			Gepr		Muster		++ + A2
Änderung	Datum	Name	Urspr		Ersatz von / Ersetzt durch		Rev.No. Projektfreigabe von / Freigabe am
							Blatt 15 / Bl 29

Klemmenplan

F13_001

Funktionstext								10PAD9003	Kabelname	Leiste =1+A2-X03 Terminal,						Kabelname					Seite / Spalte
								2XY-J 4x2,5mm² L=140m	Kabeltyp	Zielbezeichnung	Anschluss	Klemme	Brücke	Zielbezeichnung	Anschluss	Kabeltyp					
Schieber Kernzone 3								BN		=10PAD9003-M1-XK	U1	1	,	-Q31	2						/7.5:B
Schieber Kernzone 3								BK		=10PAD9003-M1-XK	V1	2	,	-Q31	4						/7.5:B
Schieber Kernzone 3								GY		=10PAD9003-M1-XK	W1	3	,	-Q31	6						/7.5:B
Schieber Kernzone 3								GNYE		=10PAD9003-M1-XK	PE	PE									/7.6:B

			Datum	16.07.2012	Muster	Klemmenplan =1+A2-X03	Job.No. Muster
			Bearb	Frank			== = 1
			Gepr		Muster		++ + A2
Änderung	Datum	Name	Urspr		Ersatz von / Ersetzt durch		Rev.No. Projektfreigabe von / Freigabe am / Blatt 16 / Bl 29

Klemmenplan

F13_001

Funktionstext								10PAD9004	Kabelname	Leiste =1+A2-X04 Terminal,						Kabelname					Seite / Spalte
								2XY-J 4x2,5mm² L=140m	Kabeltyp	Zielbezeichnung	Anschluss	Klemme	Brücke	Zielbezeichnung	Anschluss	Kabeltyp					
Schieber Kernzone 4								BN		=10PAD9004-M1-XK	U1	1	,	-Q41	2						/7.7:B
Schieber Kernzone 4								BK		=10PAD9004-M1-XK	V1	2	,	-Q41	4						/7.7:B
Schieber Kernzone 4								GY		=10PAD9004-M1-XK	W1	3	,	-Q41	6						/7.7:B
Schieber Kernzone 4								GNYE		=10PAD9004-M1-XK	PE	PE									/7.7:B

			Datum	16.07.2012	Muster	Klemmenplan =1+A2-X04	Job.No. Muster
			Bearb	Frank			== = 1
			Gepr		Muster		++ + A2
Änderung	Datum	Name	Urspr		Ersatz von / Ersetzt durch		Rev.No. Projektfreigabe von / Freigabe am / Blatt 17 / Bl 29

Klemmenplan

F13_001

Funktionstext								10PAD9005	Kabelname	Leiste =1+A2-X05 Terminal,						Kabelname					Seite / Spalte
								2XY-J 4x2,5mm² L=140m	Kabeltyp	Zielbezeichnung	Anschluss	Klemme	Brücke	Zielbezeichnung	Anschluss	Kabeltyp					
Schieber Randzone 1								BN		=10PAD9005-M1-XK	U1	1	,	-Q51	2						/8.2:B
Schieber Randzone 1								BK		=10PAD9005-M1-XK	V1	2	,	-Q51	4						/8.2:B
Schieber Randzone 1								GY		=10PAD9005-M1-XK	W1	3	,	-Q51	6						/8.2:B
Schieber Randzone 1								GNYE		=10PAD9005-M1-XK	PE	PE									/8.2:B

			Datum	16.07.2012	Muster	Klemmenplan =1+A2-X05	Job.No. Muster
			Bearb	Frank			== = 1
			Gepr		Muster		++ + A2
Änderung	Datum	Name	Urspr		Ersatz von / Ersetzt durch		Rev.No. Projektfreigabe von / Freigabe am
							Blatt 18 / Bl 29

Klemmenplan

F13_001

Funktionstext								10PAD9006	Kabelname	Leiste =1+A2-X06 Terminal,						Kabelname					Seite / Spalte
								2XY-J 4x2,5mm² L=140m	Kabeltyp	Zielbezeichnung	Anschluss	Klemme	Brücke	Zielbezeichnung	Anschluss	Kabeltyp					
Schieber Randzone 2								BN		=10PAD9006-M1-XK	U1	1	,	-Q61	2						/8.3:B
Schieber Randzone 2								BK		=10PAD9006-M1-XK	V1	2	,	-Q61	4						/8.4:B
Schieber Randzone 2								GY		=10PAD9006-M1-XK	W1	3	,	-Q61	6						/8.4:B
Schieber Randzone 2								GNYE		=10PAD9006-M1-XK	PE	PE									/8.4:B

18

20

			Datum	16.07.2012	Muster		Klemmenplan =1+A2-X06	Job.No. Muster	==	= 1
			Bearb	Frank					++	+ A2
			Gepr		Muster			Rev.No.	Projektfreigabe von	Blatt 19
Änderung	Datum	Name	Urspr		Ersatz von	Ersetzt durch			Freigabe am	Bl 29

Klemmenplan

F13_001

Funktionstext								10PAD9007	Kabelname	Leiste =1+A2-X07 Terminal,						Kabelname					Seite / Spalte
								2XY-J 4x2,5mm² L=140m	Kabeltyp	Zielbezeichnung	Anschluss	Klemme	Brücke	Zielbezeichnung	Anschluss	Kabeltyp					
Schieber Randzone 3								BN		=10PAD9007-M1-XK	U1	1	,	-Q71	2						/8.5:B
Schieber Randzone 3								BK		=10PAD9007-M1-XK	V1	2	,	-Q71	4						/8.5:B
Schieber Randzone 3								GY		=10PAD9007-M1-XK	W1	3	,	-Q71	6						/8.5:B
Schieber Randzone 3								GNYE		=10PAD9007-M1-XK	PE	PE									/8.6:B

			Datum	16.07.2012	Muster	Klemmenplan =1+A2-X07	Job.No. Muster
			Bearb	Frank			== = 1
			Gepr		Muster		++ + A2
Änderung	Datum	Name	Urspr		Ersatz von / Ersetzt durch		Rev.No. Projektfreigabe von / Freigabe am
							Blatt 20 / Bl 29

Klemmenplan

F13_001

Funktionstext								10PAD9008	Kabelname	Leiste =1+A2-X08 Terminal,						Kabelname					Seite / Spalte
								2XY-J 4x2,5mm² L=140m	Kabeltyp	Zielbezeichnung	Anschluss	Klemme	Brücke	Zielbezeichnung	Anschluss	Kabeltyp					
Schieber Randzone 4								BN		=10PAD908-M1-XK	U1	1	,	-Q81	2						/8.7:B
Schieber Randzone 4								BK		=10PAD908-M1-XK	V1	2	,	-Q81	4						/8.7:B
Schieber Randzone 4								GY		=10PAD908-M1-XK	W1	3	,	-Q81	6						/8.7:B
Schieber Randzone 4								GNYE		=10PAD908-M1-XK	PE	PE									/8.7:B

			Datum	16.07.2012	Muster	Klemmenplan =1+A2-X08	Job.No. Muster
			Bearb	Frank			== = 1
			Gepr		Muster		++ + A2
Änderung	Datum	Name	Urspr		Ersatz von / Ersetzt durch		Rev.No. Projektfreigabe von / Freigabe am
							Blatt 21 / Bl 29

Klemmenplan

F13_001

Funktionstext								10PAD9009	Kabelname	Leiste =1+A2-X09 Terminal,						Kabelname					Seite / Spalte
								2XY-J 4x2,5mm² L=140m	Kabeltyp	Zielbezeichnung	Anschluss	Klemme	Brücke	Zielbezeichnung	Anschluss	Kabeltyp					
Schieber Winterleitung 1								BN		=10PAD9009-M1-XK	U1	1	,	-Q91	2						/9.2:B
Schieber Winterleitung 1								BK		=10PAD9009-M1-XK	V1	2	,	-Q91	4						/9.2:B
Schieber Winterleitung 1								GY		=10PAD9009-M1-XK	W1	3	,	-Q91	6						/9.2:B
Schieber Winterleitung 1								GNYE		=10PAD9009-M1-XK	PE	PE									/9.2:B

			Datum	16.07.2012	Muster	Klemmenplan =1+A2-X09	Job.No. Muster
			Bearb	Frank			== = 1
			Gepr		Muster		++ + A2
Änderung	Datum	Name	Urspr		Ersatz von / Ersetzt durch		Rev.No. Projektfreigabe von / Freigabe am / Blatt 22 / Bl 29

Klemmenplan

F13_001

Funktionstext								10PAD9010	Kabelname	Leiste =1+A2-X10 Terminal,						Kabelname					Seite / Spalte
								2XY-J 4x2,5mm² L=140m	Kabeltyp	Zielbezeichnung	Anschluss	Klemme	Brücke	Zielbezeichnung	Anschluss	Kabeltyp					
Schieber Winterleitung 2								BN		=10PAD9010-M1-XK	U1	1	,	-Q101	2						/9.3:B
Schieber Winterleitung 2								BK		=10PAD9010-M1-XK	V1	2	,	-Q101	4						/9.4:B
Schieber Winterleitung 2								GY		=10PAD9010-M1-XK	W1	3	,	-Q101	6						/9.4:B
Schieber Winterleitung 2								GNYE		=10PAD9010-M1-XK	PE	PE									/9.4:B

			Datum	16.07.2012	Muster	Klemmenplan =1+A2-X10	Job.No. Muster
			Bearb	Frank			== = 1
			Gepr		Muster		++ + A2
Änderung	Datum	Name	Urspr		Ersatz von / Ersetzt durch		Rev.No. Projektfreigabe von / Freigabe am
							Blatt 23 / Bl 29

Klemmenplan

F13_001

Funktionstext	Kabelname	Kabeltyp	Leiste =1+A2-X11 Zielbezeichnung	Anschluss	Klemme	Brücke	Zielbezeichnung	Anschluss	Kabelname	Kabeltyp	Seite / Spalte
			-S10	11	1	,	-F13	2			/6.4:B
			-S10	12	2	,	-E13	x1			/6.4:C

			Datum	16.07.2012	Muster	Klemmenplan =1+A2-X11	Job.No. Muster
			Bearb	Frank			== = 1
			Gepr		Muster		++ + A2
Änderung	Datum	Name	Urspr		Ersatz von / Ersetzt durch		Rev.No. Projektfreigabe von / Freigabe am
							Blatt 24 / Bl 29

Klemmenplan

F13_001

Funktionstext	Kabelname	Kabeltyp	Leiste =1+A2-X13 Terminal, Zielbezeichnung	Anschluss	Klemme	Brücke	Zielbezeichnung	Anschluss	Kabelname	Kabeltyp	Seite / Spalte
					1						/4.1:C
Einspeisung 1 max. Vorsicherung 50A					2						/4.1:C
Einspeisung 1 max. Vorsicherung 50A					3						/4.1:C
Einspeisung 1 max. Vorsicherung 50A					4						/4.1:C

			Datum	16.07.2012	Muster		Klemmenplan =1+A2-X13	Job.No. Muster	== = 1
			Bearb	Frank					++ + A2
			Gepr		Muster			Rev.No.	Projektfreigabe von / Blatt 25
Änderung	Datum	Name	Urspr		Ersatz von	Ersetzt durch			Freigabe am / Bl 29

Klemmenplan

F13_001

Funktionstext	Kabelname	Kabeltyp	Leiste =1+A2-X14 Terminal, Zielbezeichnung	Anschluss	Klemme	Brücke	Zielbezeichnung	Anschluss	Kabelname	Kabeltyp	Seite / Spalte
Steuerung Netzumschaltung					1		-Q4	1			/4.4:C
Einspeisung 2 max. Vorsicherung 50A					2		-Q4	1			/4.5:C
Einspeisung 2 max. Vorsicherung 50A					3		-Q4	3			/4.5:C
Einspeisung 2 max. Vorsicherung 50A					4		-Q4	5			/4.5:C

			Datum	16.07.2012	Muster	Klemmenplan =1+A2-X14	Job.No. Muster
			Bearb	Frank			== = 1
			Gepr		Muster		++ + A2
Änderung	Datum	Name	Urspr		Ersatz von / Ersetzt durch		Rev.No. Projektfreigabe von / Freigabe am / Blatt 26 / Bl 29

Klemmenplan

F13_001

Funktionstext								10PAD9000	Kabelname	Leiste =1+A2-X15 Terminal,						Kabelname					Seite / Spalte
								2XY-J	Kabeltyp	Zielbezeichnung	Anschluss	Klemme	Brücke	Zielbezeichnung	Anschluss	Kabeltyp					
								BN		-X01	1	1	,	-F15	2						/6.7:D
								BU		-X01	2	N	,								/6.7:D
								GNYE		-X01	3	PE									/6.8:D

			Datum	16.07.2012	Muster		Klemmenplan =1+A2-X15	Job.No. Muster	== = 1
			Bearb	Frank					++ + A2
			Gepr		Muster			Rev.No.	Projektfreigabe von / Blatt 27
Änderung	Datum	Name	Urspr		Ersatz von	Ersetzt durch			Freigabe am / Bl 29

Klemmenplan

F13_001

Leiste

=1+A2-X101

Kein Fehler Signal

Funktionstext	Kabelname	Kabeltyp	Zielbezeichnung	Anschluss	Klemme	Brücke	Zielbezeichnung	Anschluss	Kabelname	Kabeltyp	Seite / Spalte
					1		-K7	28			/5.1:E
					2		-R1				/5.1:E
					3		-R1				/5.2:E
					4		-K191	15			/5.2:E
							-K192	15			

			Datum	16.07.2012	Muster		Klemmenplan =1+A2-X101	Job.No. Muster	==	= 1
			Bearb	Frank					++	+ A2
			Gepr		Muster			Rev.No.	Projektfreigabe von	Blatt 28
Änderung	Datum	Name	Urspr		Ersatz von	Ersetzt durch			Freigabe am	Bl 29

Klemmenplan

F13_001

Funktionstext	Kabelname	Kabeltyp	Leiste =1+A2-XN Zielbezeichnung	Anschluss	Klemme	Brücke	Zielbezeichnung	Anschluss	Kabelname	Kabeltyp	Seite / Spalte
Spannungsüberwachung											/4.2:D

			Datum	16.07.2012	Muster	Klemmenplan =1+A2-XN	Job.No. Muster
			Bearb	Frank			== = 1
			Gepr		Muster		++ + A2
Änderung	Datum	Name	Urspr		Ersatz von / Ersetzt durch		Rev.No. Projektfreigabe von / Freigabe am / Blatt 29 / Bl 29